Symbole für die Oberflächenbeschaffenheit	
In der Zeichnung nach DIN ISO 1302	nach DIN 3141 Reihe 2
=	
w = Rz 100	
x = Rz 25	
y = Rz 6,3	
z = Rz 1	

Schnitt A-A

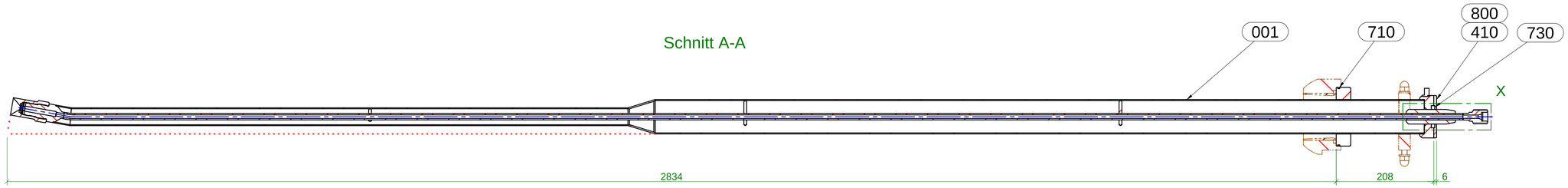

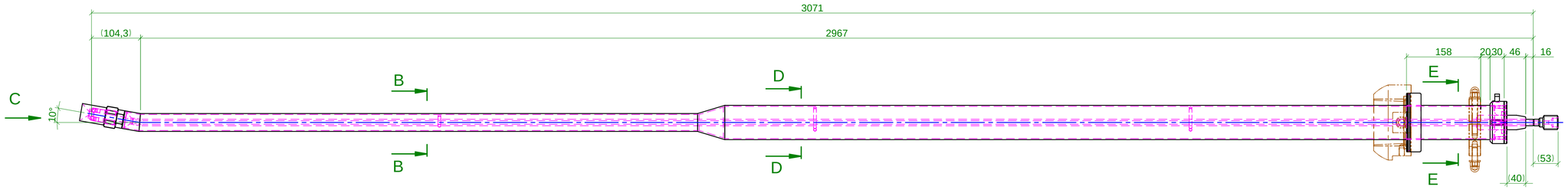

Schnitt D-D
1:2

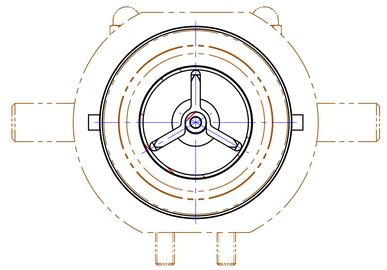

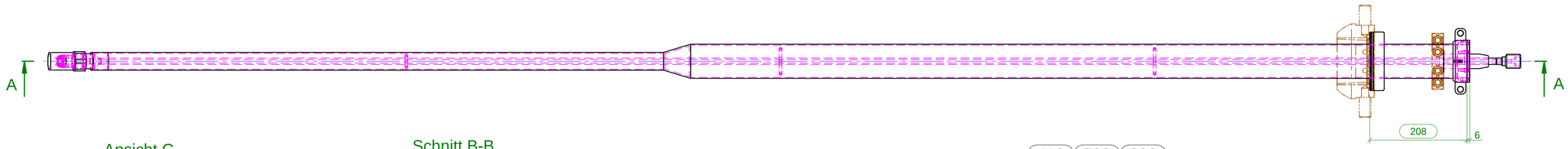

Schnitt E-E
1:2

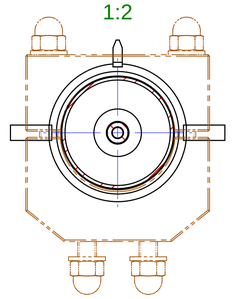

Ansicht C
1:2

Schnitt B-B
1:2

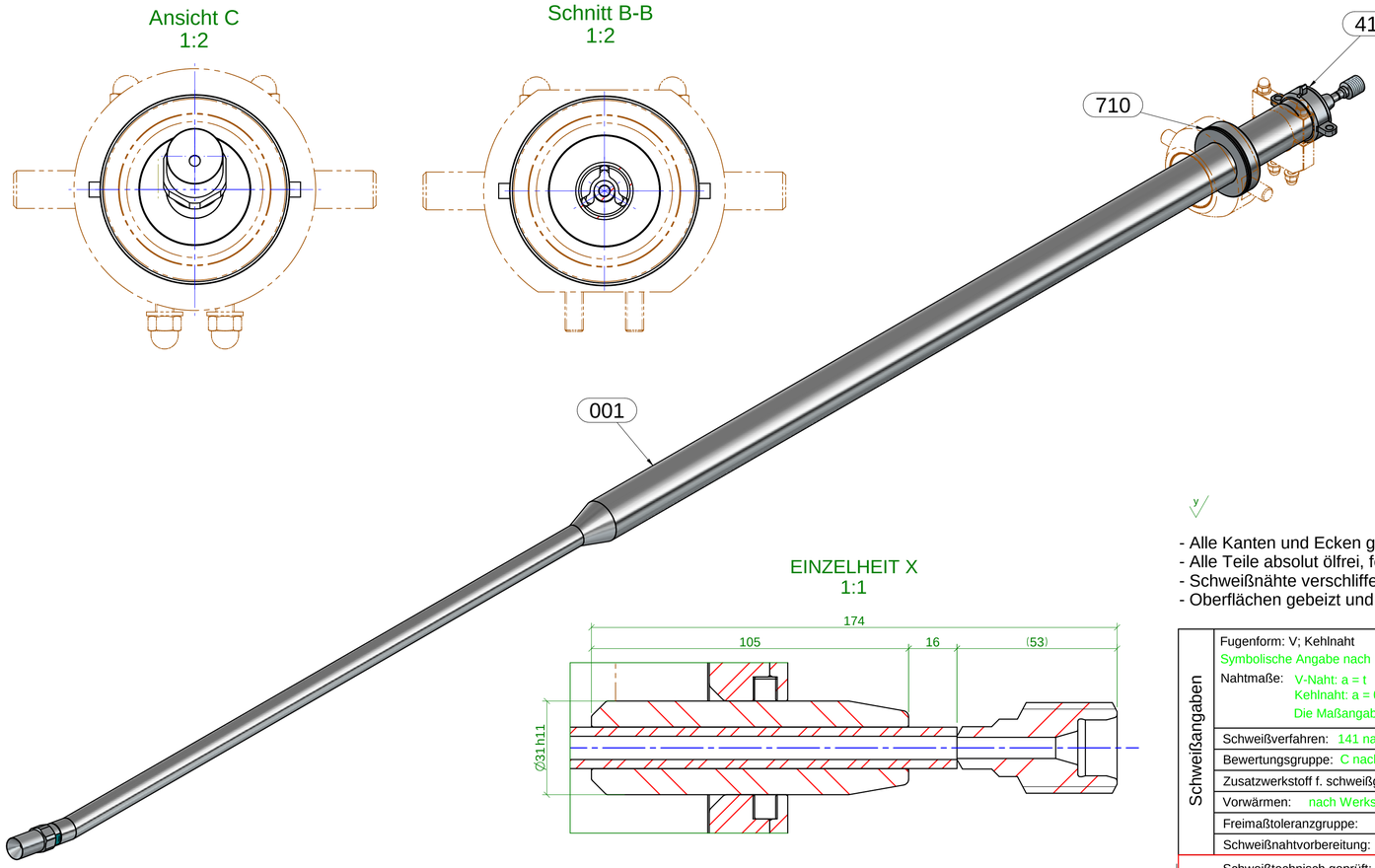

EINZELHEIT X
1:1

Alle Schweißnähte sind gasdicht zu schweißen!!! /
All weld seams must be welded gas-tight!!!

- Alle Kanten und Ecken gratfrei!
- Alle Teile absolut ölfrei, fettfrei und silikonfrei!
- Schweißnähte verschliffen, gebürstet und gebeizt
- Oberflächen gebeizt und passiviert

Pos.	Stück	Benennung	Zeichn.-Nr.	Halbzeug	Breite	Länge	Material	Bemerkung	Hersteller	Masse
800	6	Senkschraube		M6x16			A4-70	DIN 7991		0,0kg
730	1	Silikonschnur	BE-SLM-0125-730-0-BZ	8	8	124,2	Silikon MVQ60/70	SVS 8 x 8mm MVQ60/70	Fa. Industriebedarf Grafe	0,0kg
710	1	O-Ring		Ø117,07x3,53			NBR 70° Shore A	ArtNr. OR 117,07x3,53 V	Fa. Landefeld	0,0kg
702	1	Düsenstück					1.4404	SDX-III; 80° CF BODY; W118820023; SS 316L	Fa. DELAVAN	0,4kg
410	1	Blech	BE-SLM-0125-410-0	BL 6	90	90	1.4404	DIN EN 10029		0,2kg
001	1	Mantelrohr - SBG	BE-SLM-0125-001-0							15,1kg

Rev.Nr.	Bearbeiter	Revisionsbeschreibung	Revisionsdatum

Schweißangaben

Fugenform: V; Kehlnaht
Symbolische Angabe nach DIN EN ISO 2553
Nahtmaße: V-Naht: a = t
Kehlnaht: a = 0,7 x t min
Die Maßangabe bei Kehlnähten entspricht Maß a

Schweißverfahren:	141 nach EN ISO 4063	Schutzgas:	I1 nach EN ISO 14175
Bewertungsgruppe:	C nach EN ISO 5817	Bauvorschrift:	EN 1090-2 EXC 2
Zusatzwerkstoff f. schweißgeeig. Stähle:	1.4430; 1.4576 nach EN ISO 14343-A		
Vorwärmen:	nach Werkstoff, Schweißdraht Ø, Blechdicke und Nahtform		
Freimaßtoleranzgruppe:	BF nach DIN EN ISO 13920		
Schweißnahtvorbereitung:	DIN EN ISO 9692-1		

Schweißtechnisch geprüft:

Weitergabe sowie Vervielfältigung dieser Unterlage, Verwertung und Mitteilung ihres Inhalts sind nicht gestattet, sowie nicht ausdrücklich zugesfanden. Zuwiderhandlungen verpflichten zu Schadenersatz. Alle Rechte für den Fall der Patenterteilung oder Gebrauchsmuster-Eintragung vorbehalten.

Allgemeintoleranzen: Längen und Winkelmaße/ Form und Lage DIN EN ISO 2768 - mK; Schweißnahtmaßtoleranzen DIN EN ISO 13920 - BF

Projektion

Oberflächenangabe nach DIN EN ISO 1302

	Datum	Name
Bearb.	09.01.25	Knobloch
Gepr.	09.01.25	Woldrich
Norm		

BENS EDELSTAHL

Maßstab: 1:5 | Masse: 15,8 kg

Halbzeug: | Material:

Zeichnungsinhalt:

Sprühlanze - MBG

Sprühlanze

Dokumentnummer: BE-SLM-0125-000-0

Blatt 1 / 1 Bl.

Dateiname: BE-SLM-0125-000-0_Sprühlanze_MBG.dft | Plotdatum: 14.01.2025